SECTION DE LA JUPE

ASSEMBLAGE DE LA PLAQUE DE BASE



COMPOSANTS DU NUMÉRO 41

- 41A **PLAQUE DE BASE** (PARTIE 7)
- 41B **NEUF BOULONS À TÊTE HEXAGONALE** (1 DE RECHANGE)
- 41C **NEUF ÉCROUS** (1 DE RECHANGE)

CONSEIL TECHNIQUE

Repérez soigneusement l'orientation des plaques de base. Sur la photo des pièces, cette plaque de base est présentée vue du dessus, afin de vous servir de référence.

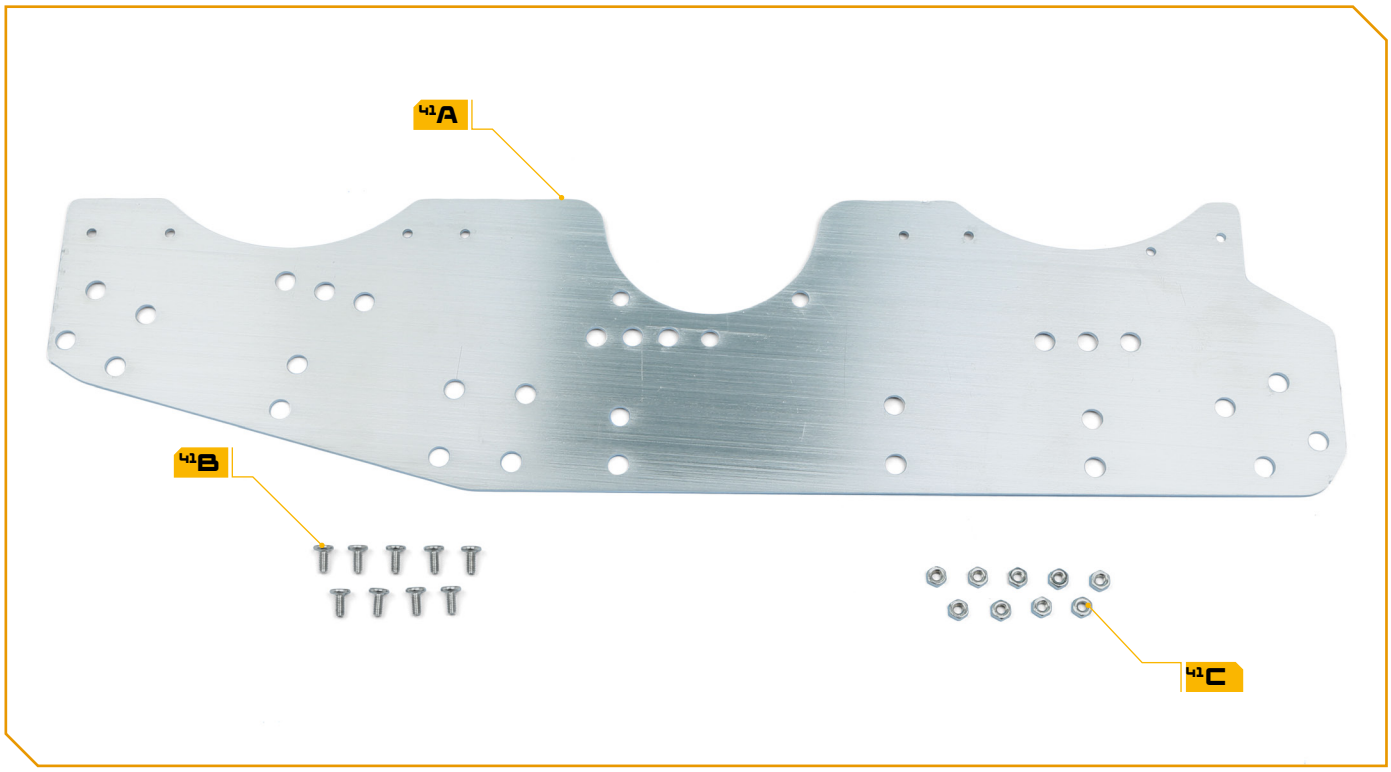

1

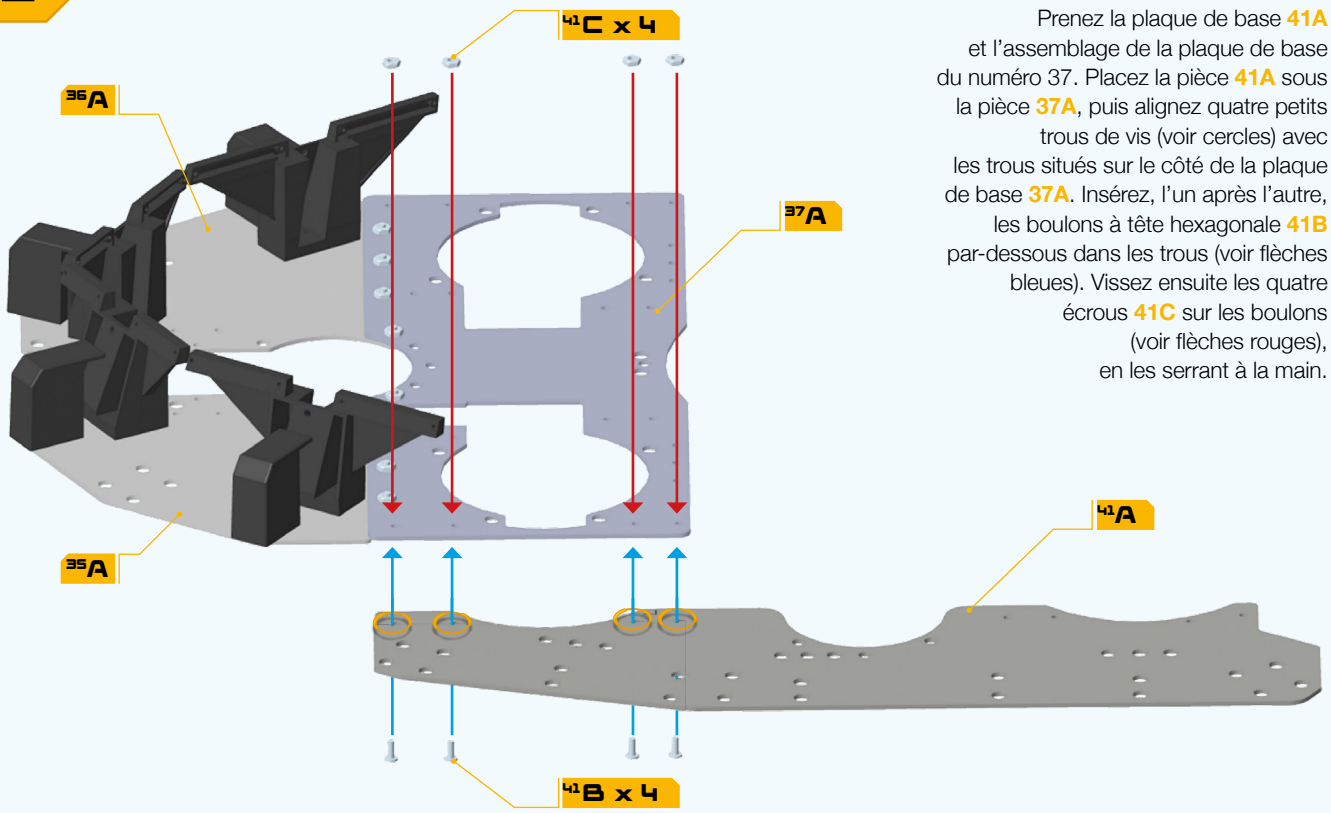

#41-01

Prenez la plaque de base **41A** et l'assemblage de la plaque de base du numéro 37. Placez la pièce **41A** sous la pièce **37A**, puis alignez quatre petits trous de vis (voir cercles) avec les trous situés sur le côté de la plaque de base **37A**. Insérez, l'un après l'autre, les boulons à tête hexagonale **41B** par-dessous dans les trous (voir flèches bleues). Vissez ensuite les quatre écrous **41C** sur les boulons (voir flèches rouges), en les serrant à la main.

2

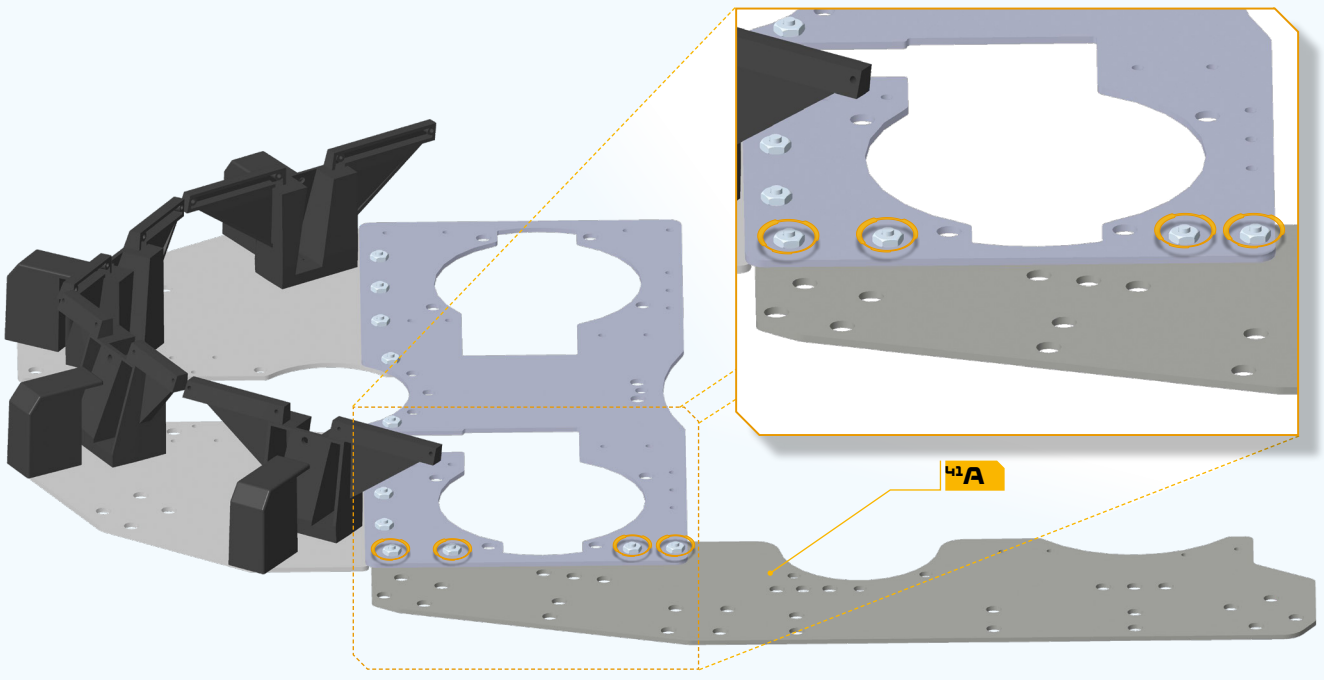

#41-02

Maintenez les boulons à tête hexagonale à l'aide de la clé Allen **37D**, puis serrez les écrous (voir cercles ci-dessous) avec la clé à pipe **38F**.

3

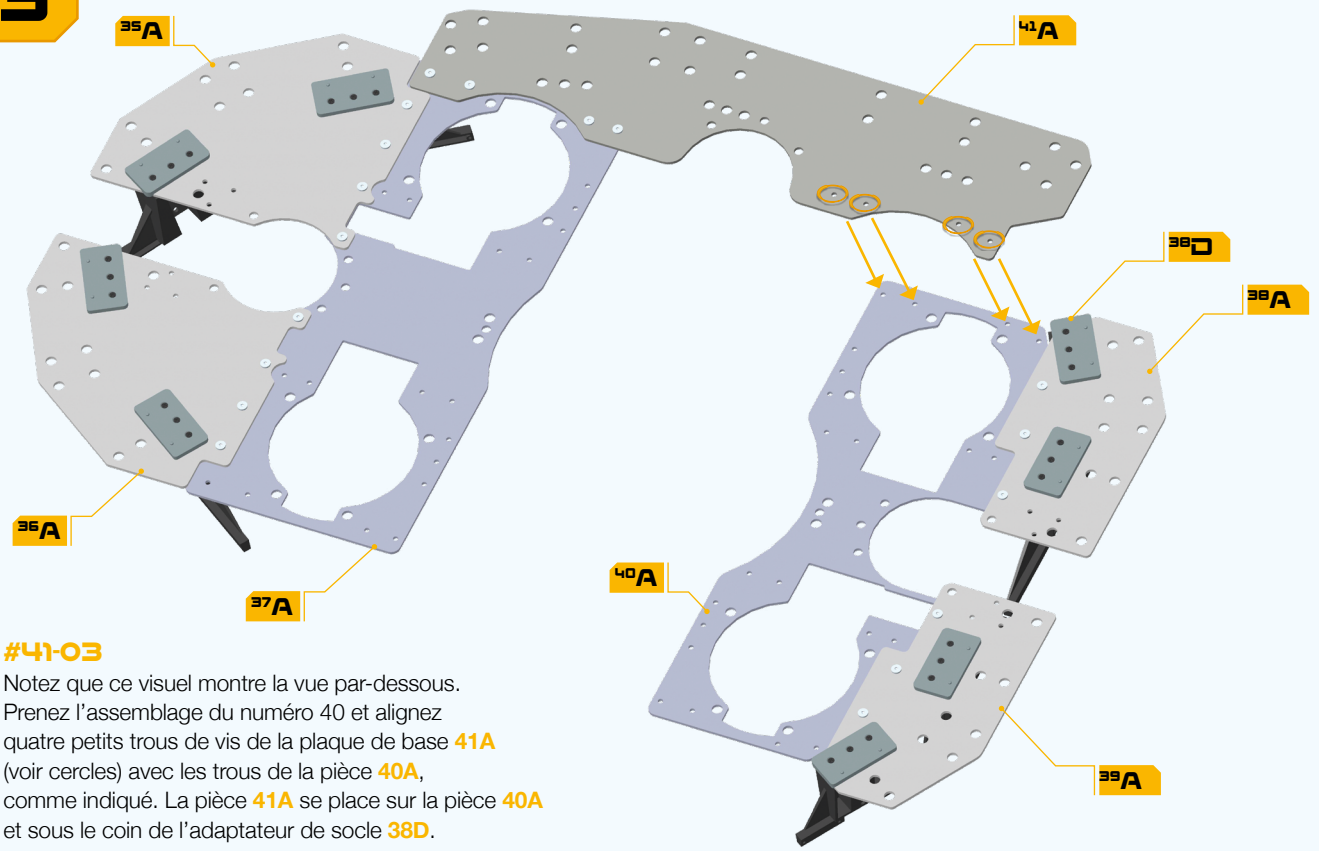

#41-03

Notez que ce visuel montre la vue par-dessous. Prenez l'assemblage du numéro 40 et alignez quatre petits trous de vis de la plaque de base **41A** (voir cercles) avec les trous de la pièce **40A**, comme indiqué. La pièce **41A** se place sur la pièce **40A** et sous le coin de l'adaptateur de socle **38D**.

4

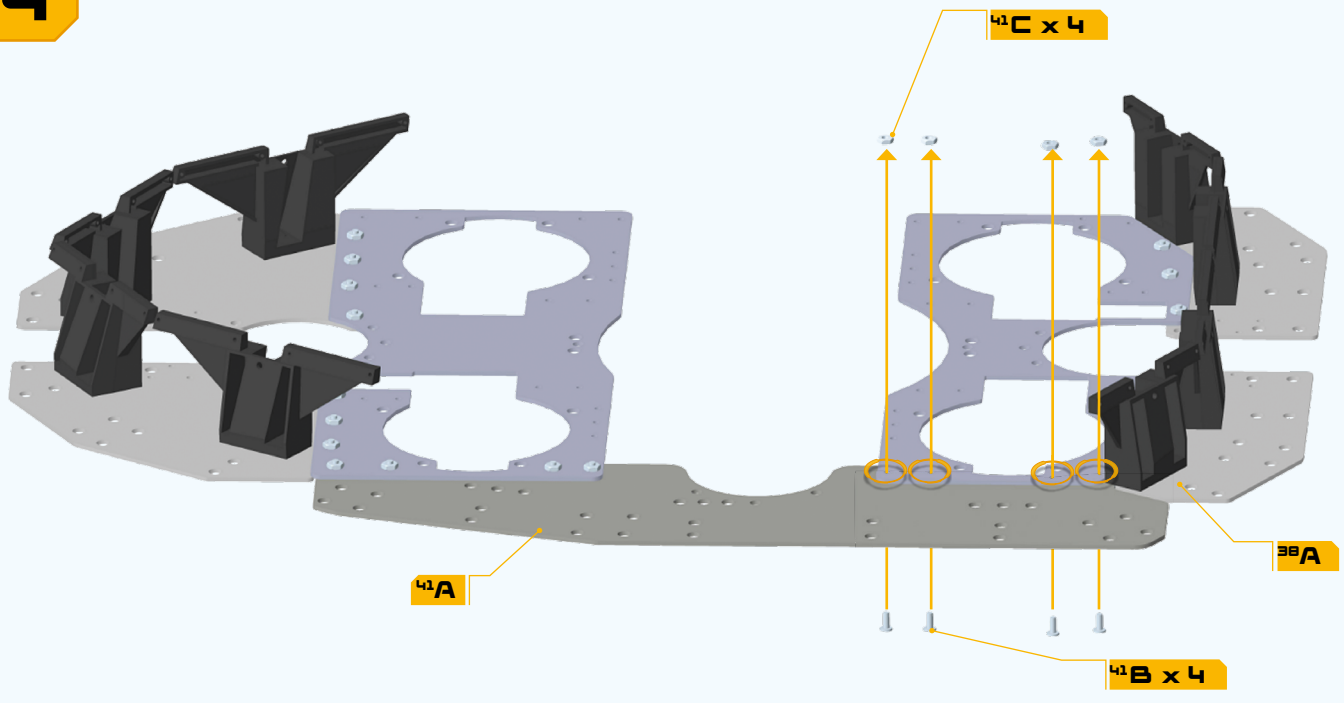

#41-04

(Vue de dessus.) Insérez par-dessous successivement quatre boulons à tête hexagonale **41B** dans les trous. Placez un écrou **41C** sur chaque boulon et serrez-les à la main.

5

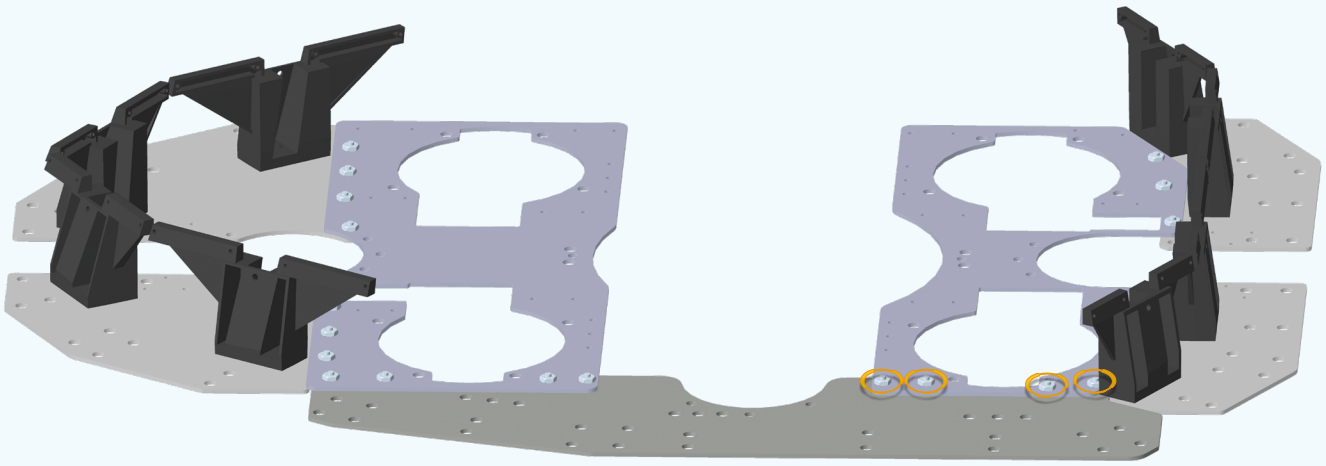

#41-05
Maintenez les boulons à l'aide de la clé Allen **37D**,
puis serrez les écrous (voir cercles) avec la clé à pipe **38F**.

ASSEMBLAGE TERMINÉ

#041-ASSEMBLAGE TERMINÉ
D'autres sections de la plaque de base
ont été assemblées.

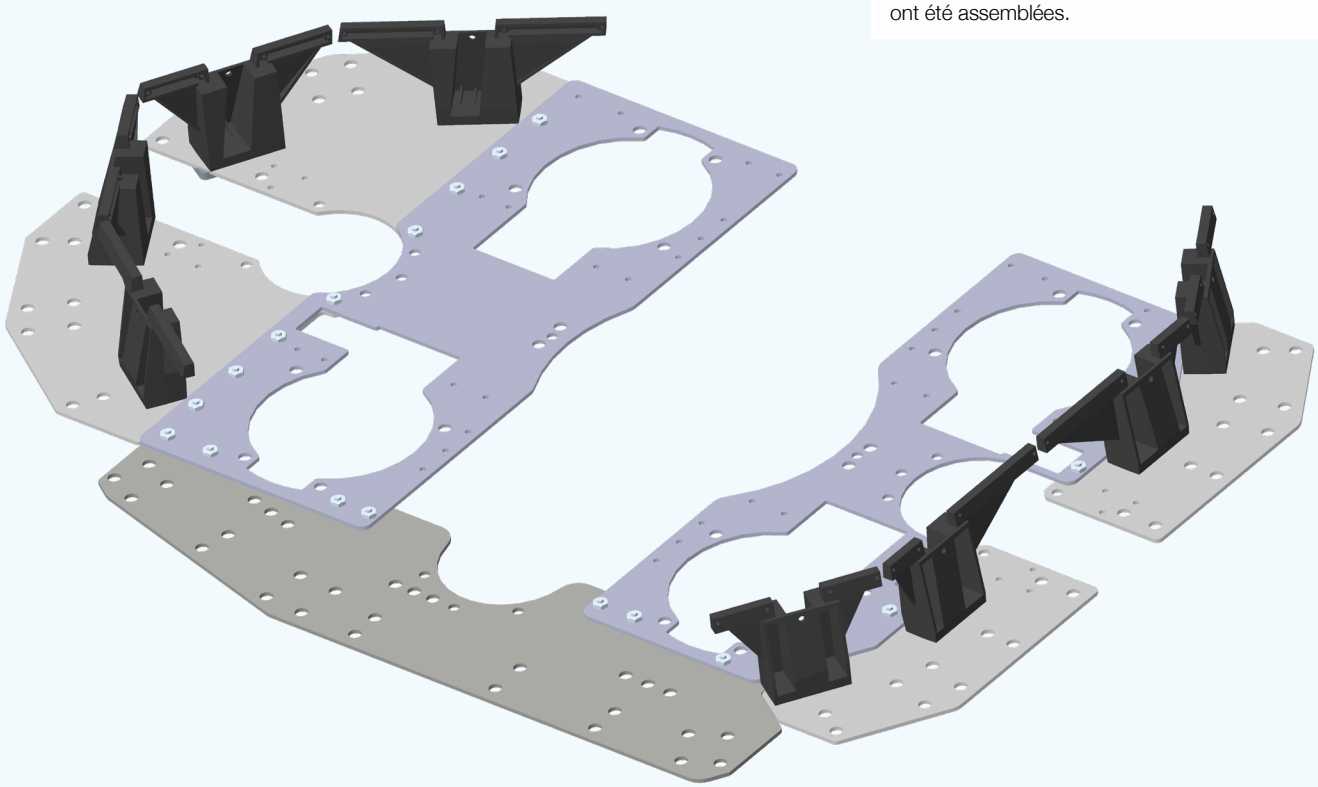

SECTION DE LA JUPE

ASSEMBLAGE DE LA PLAQUE DE BASE



COMPOSANTS DU NUMÉRO 42

- 42A **PLAQUE DE BASE** (PARTIE 8)
- 42B **NEUF BOULONS À TÊTE HEXAGONALE** (1 DE RECHANGE)
- 42C **NEUF ÉCROUS** (1 DE RECHANGE)

CONSEIL TECHNIQUE

Observez soigneusement l'orientation des plaques de base. Sur la photo des pièces, la plaque de base est présentée vue du dessous, afin de vous servir de référence.

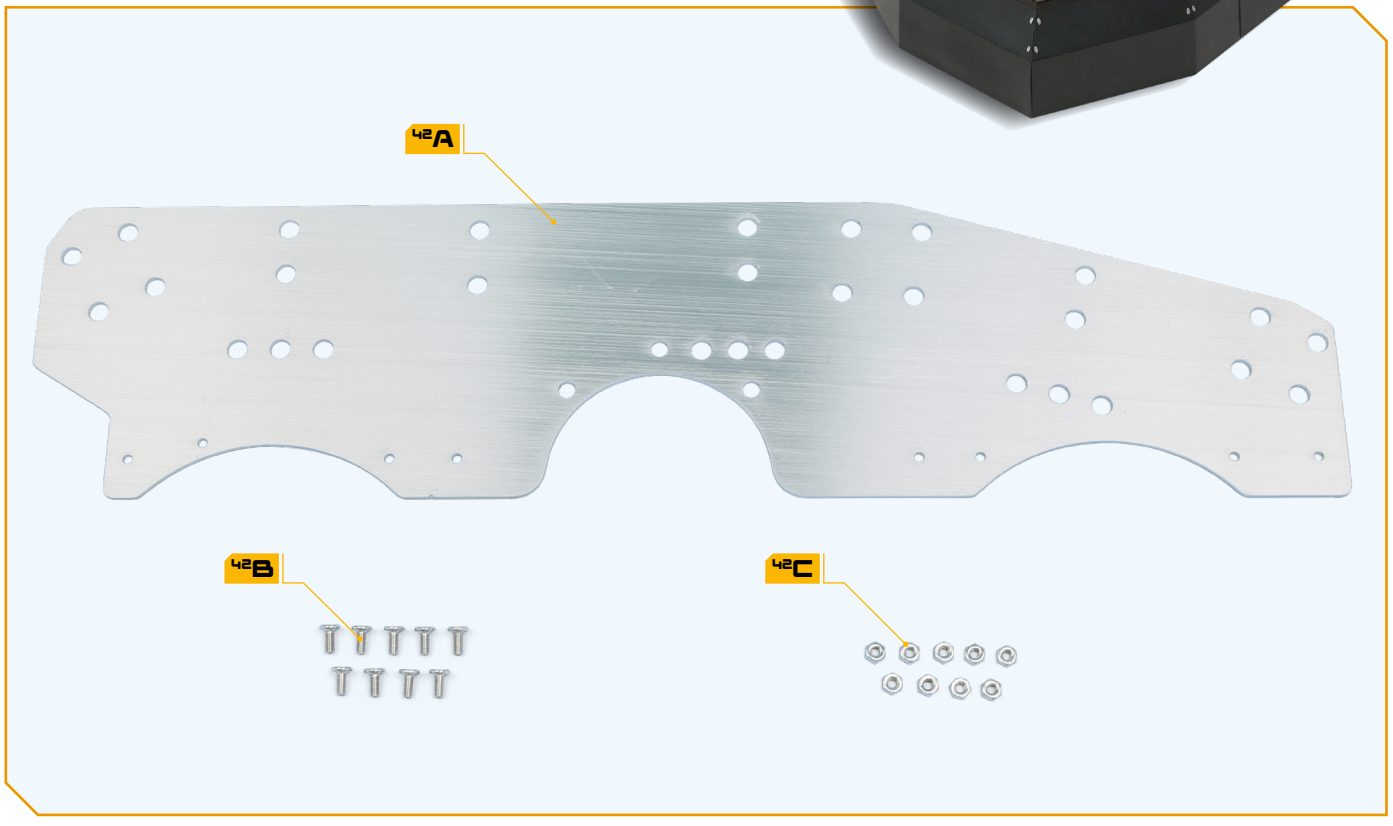

#42-01

Notez que, sur ce visuel, l'assemblage est vu de dessous. Prenez la plaque de base **42A** et l'assemblage de plaques de base du numéro précédent. Alignez quatre petits trous avec les trous situés sur le côté des plaques de base **37A** et **40A**. Notez que le bord de la pièce **42A** se place sous les plaques de base **37A** et **40A** et par-dessus le coin de l'adaptateur de socle **39D**.

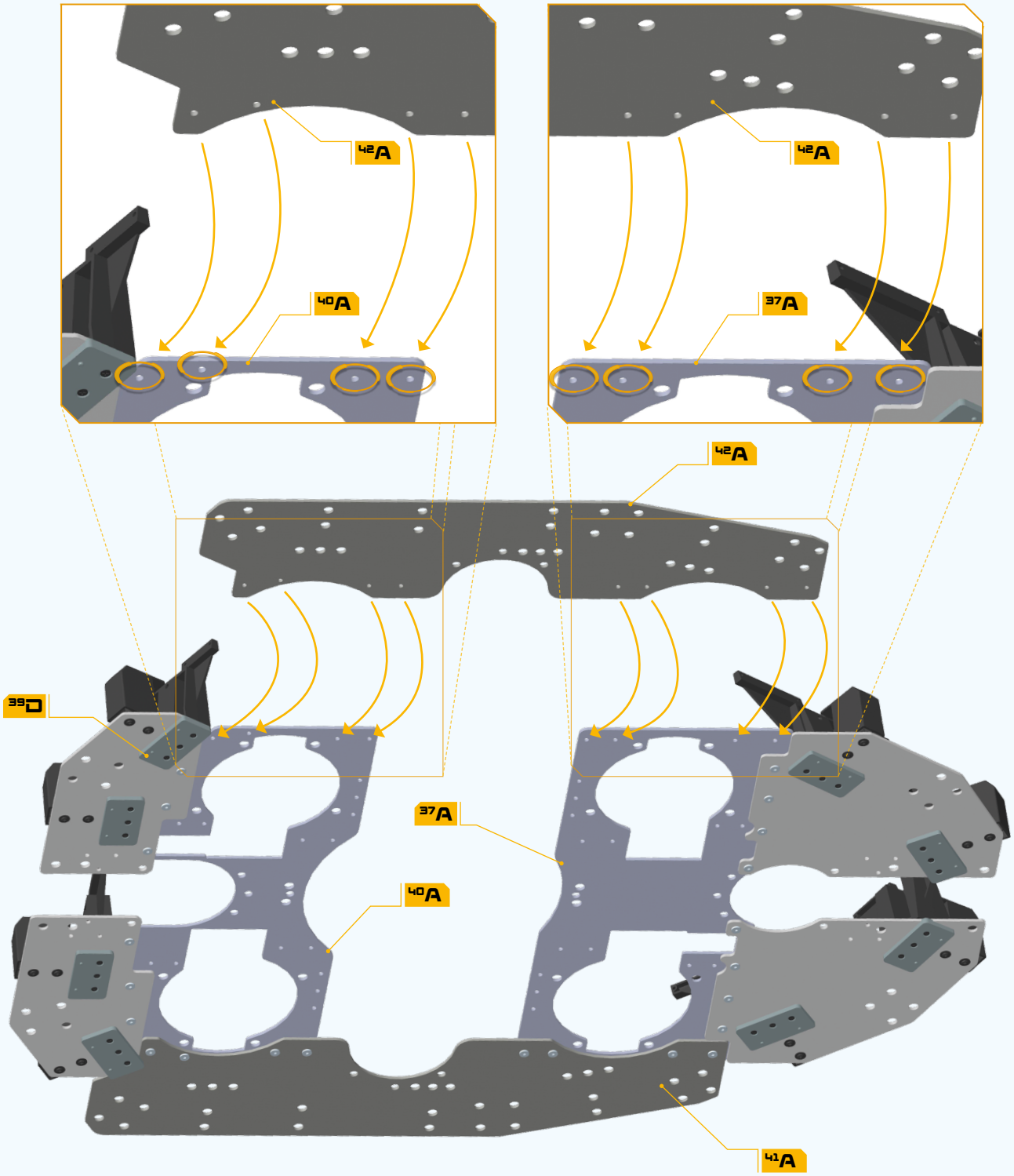

2

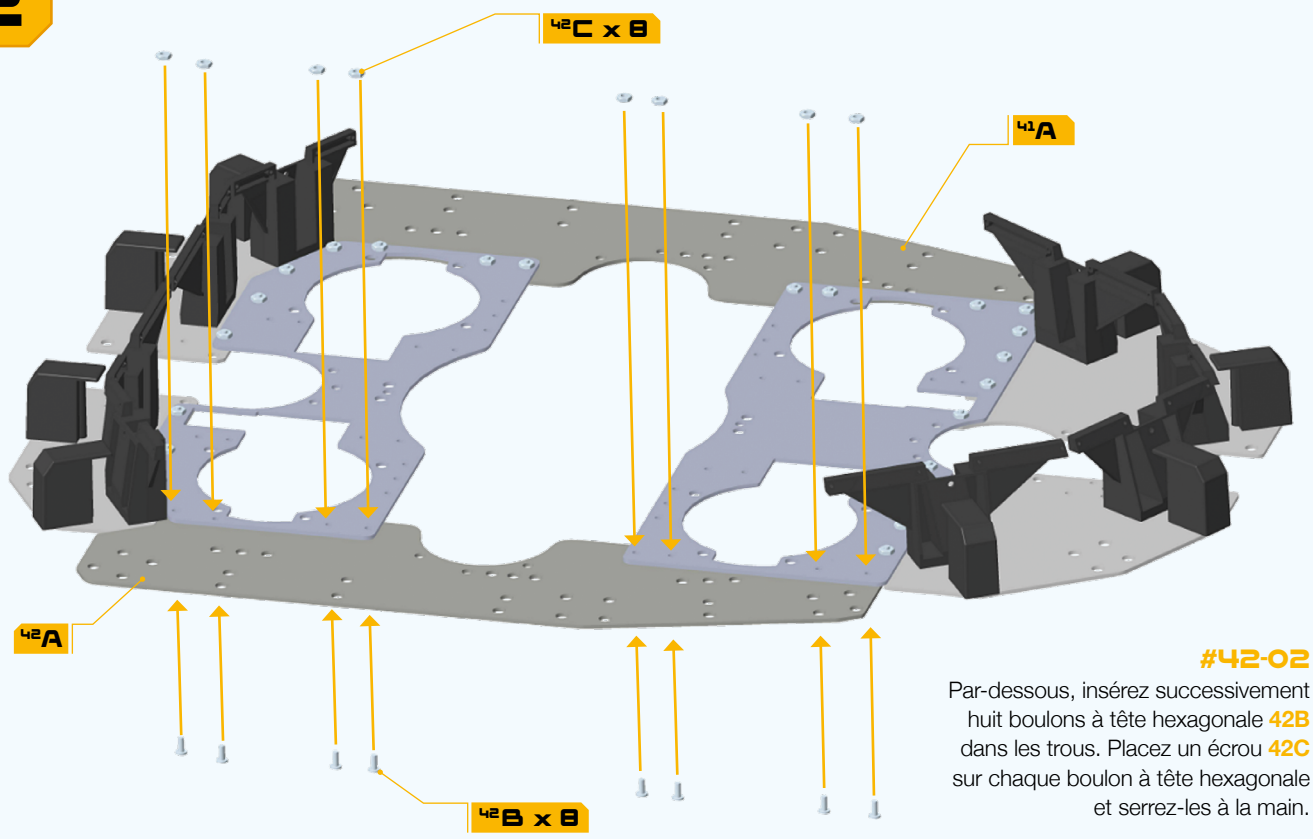

#42-02
Par-dessous, insérez successivement huit boulons à tête hexagonale **42B** dans les trous. Placez un écrou **42C** sur chaque boulon à tête hexagonale et serrez-les à la main.

3

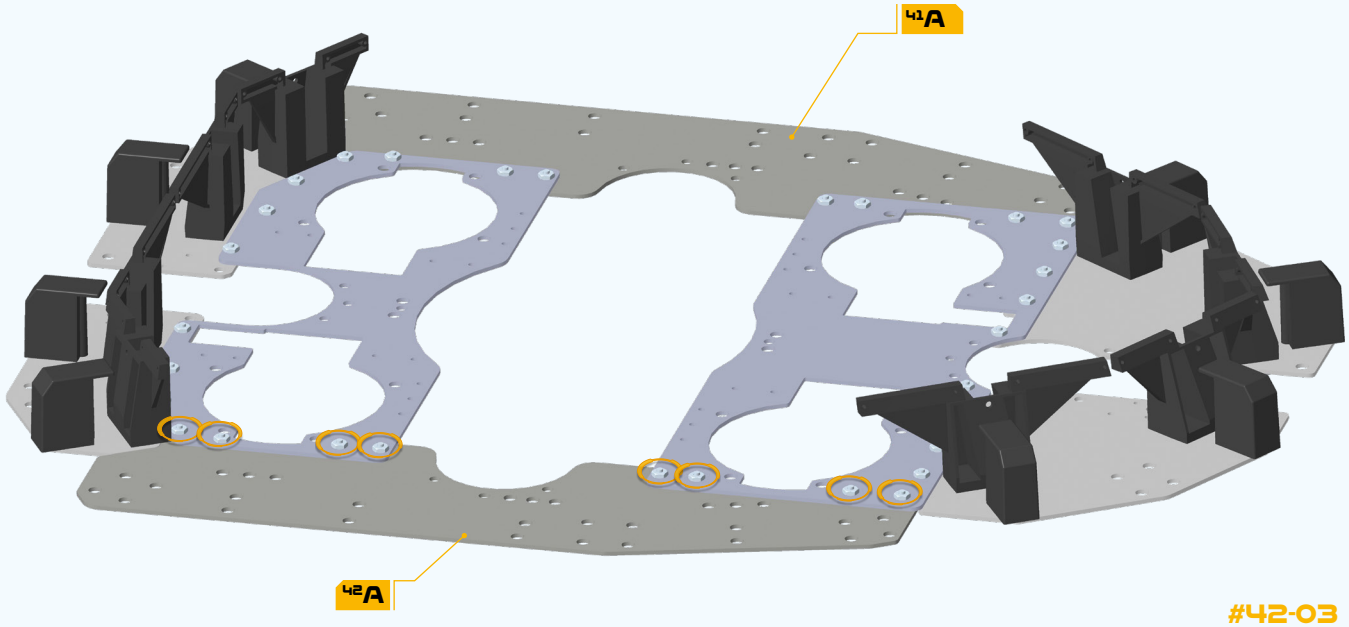

#42-03
Maintenez les boulons à tête hexagonale à l'aide de la clé Allen, puis serrez les écrous **42C** (voir cercles) avec la clé à pipe.

ASSEMBLAGE TERMINÉ

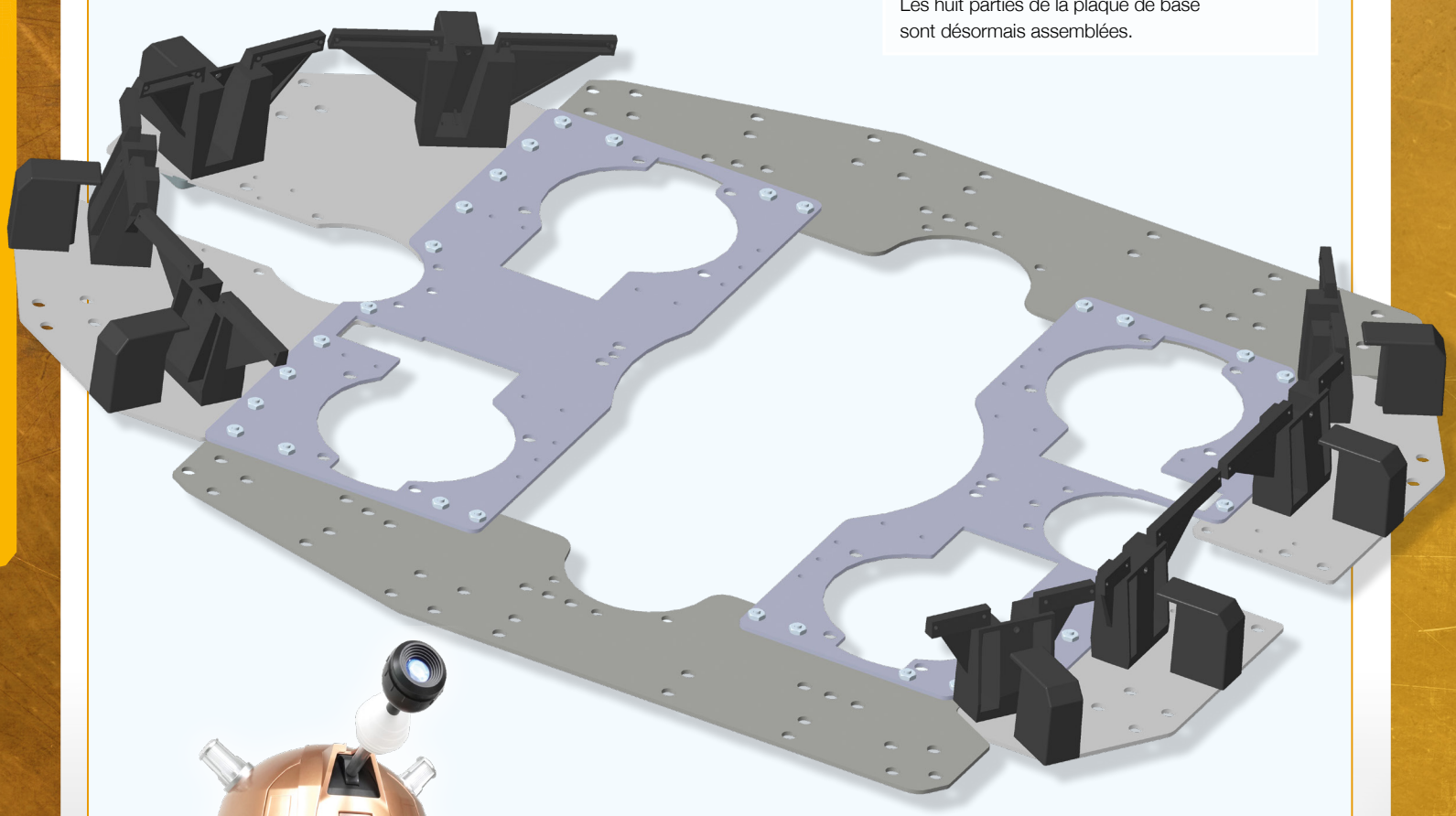

#042-ASSEMBLAGE TERMINÉ
Les huit parties de la plaque de base sont désormais assemblées.

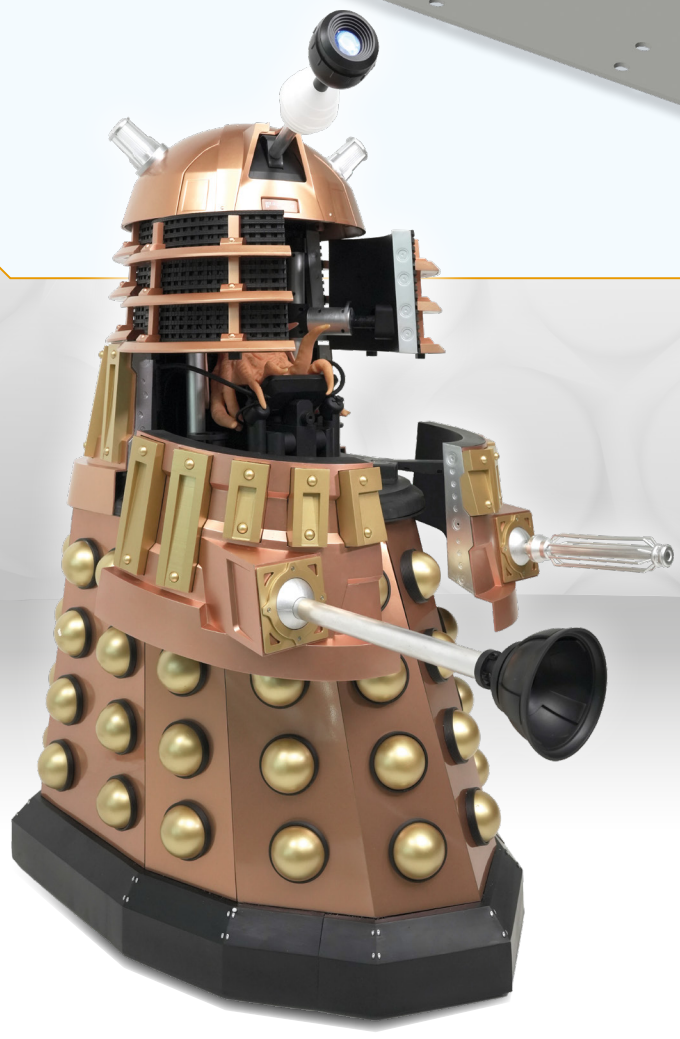

SECTION DE LA JUPE

ASSEMBLAGE DE LA PLAQUE DE BASE

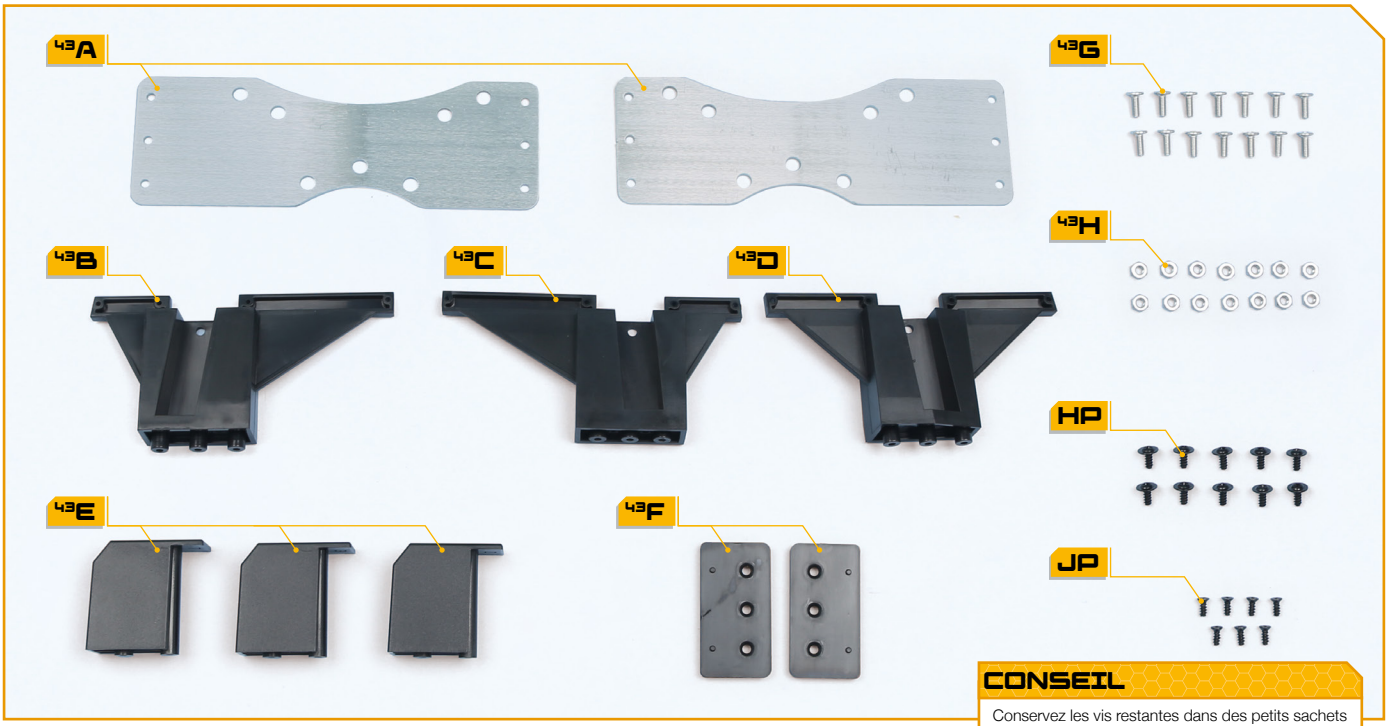

CONSEIL

Conservez les vis restantes dans des petits sachets que vous aurez préalablement étiquetés en indiquant leurs nom et dimensions.

COMPOSANTS DU NUMÉRO 43

- 43A PLAQUE DE LIAISON (× 2)
- 43B SUPPORT DE JUPE (MARQUÉ C)
- 43C SUPPORT DE JUPE (MARQUÉ D)
- 43D SUPPORT DE JUPE (MARQUÉ E)
- 43E SUPPORT DE SOCLE (× 3)
- 43F ADAPTATEUR DE SOCLE (× 2)
- 43G QUATORZE BOULONS À TÊTE HEXAGONALE (2 DE RECHANGE)
- 43H QUATORZE ÉCROUS (2 DE RECHANGE)
- HP 10 VIS PWB DE 2,6 X 6,0 MM (1 DE RECHANGE)
- JP 7 VIS KB DE 2,6 X 6,0 MM (1 DE RECHANGE)

1

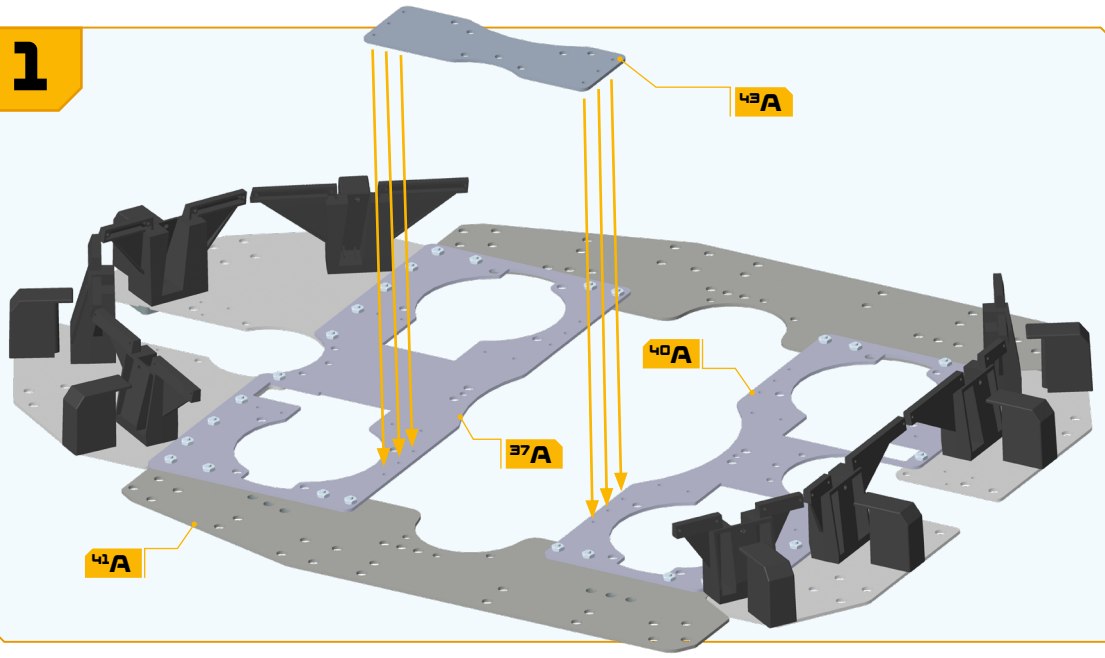

#43-01

Prenez la première plaque de liaison 43A et placez-la en travers de l'assemblage du numéro précédent. Alignez les trous de vis situés aux extrémités de la pièce 43A avec trois trous de vis de la pièce 37A et trois de la pièce 40A. Notez l'orientation de la pièce 43A (voir également l'étape 2).

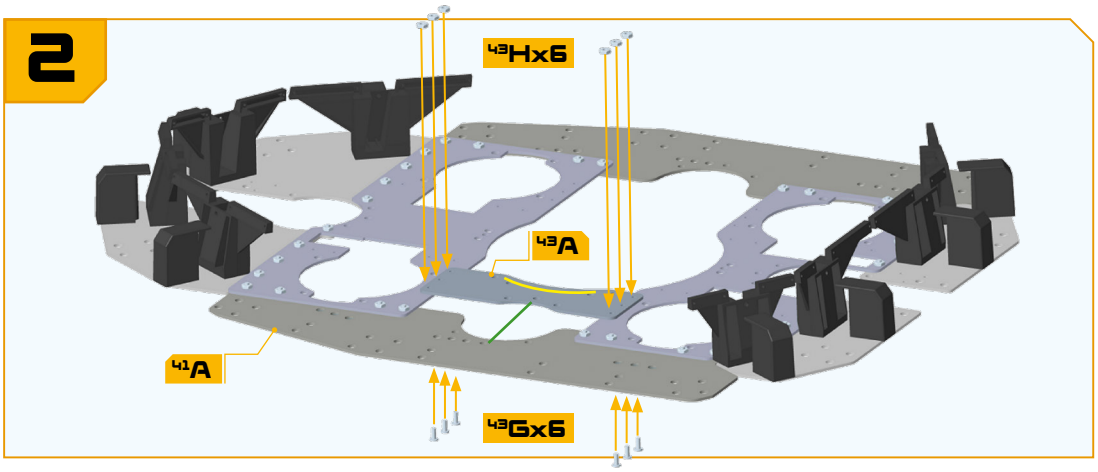

#43-02

Notez que l'échancrure la plus large de la pièce **43A**, indiquée en jaune, est orientée vers le centre de l'assemblage. L'échancrure opposée est alignée avec l'échancrure de la pièce **41A**, repérée par le trait vert. Insérez six boulons à tête hexagonale **43G** par-dessous dans les orifices. Placez un écrou **43H** sur chaque boulon à tête hexagonale et serrez-les à la main.

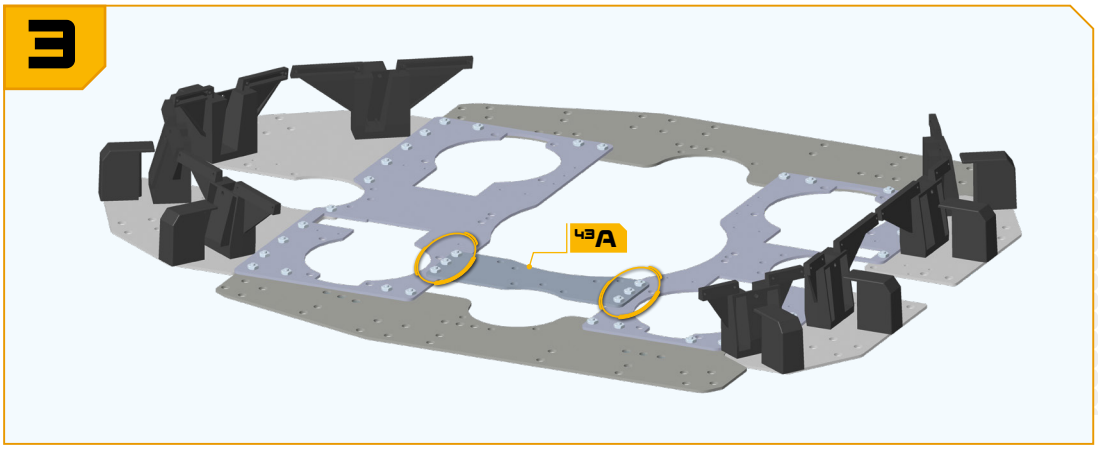

#43-03

Serrez les écrous **43H**, entourés sur le visuel, avec la clé à pipe.

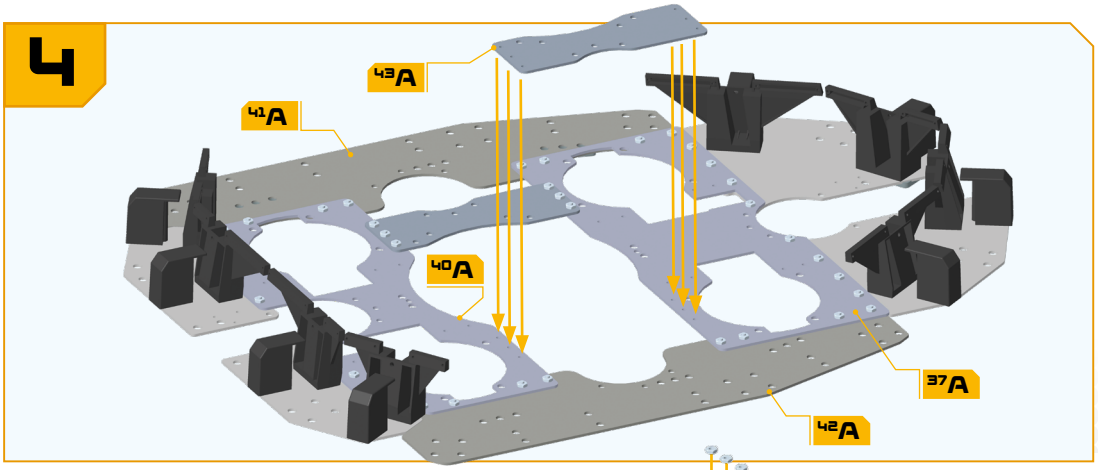

#43-04

Sur ce visuel, l'assemblage a été pivoté. Placez la seconde plaque de liaison **43A** en travers de l'assemblage, entre les plaques de base **40A** et **37A**, de manière à aligner les trous de vis. Notez l'orientation de la pièce : elle est disposée en miroir par rapport à la première pièce **43A**.

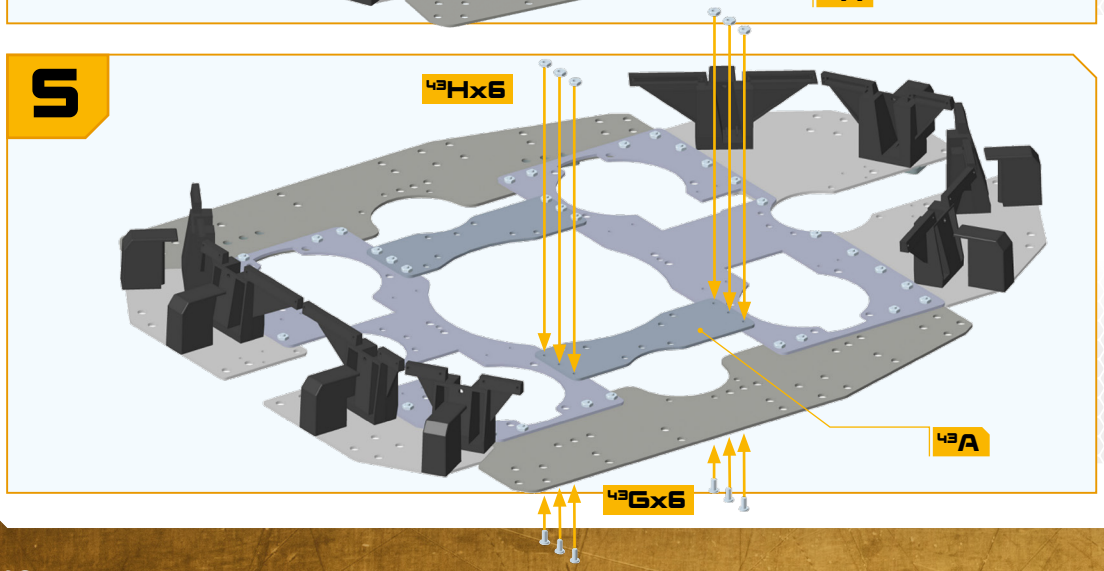

#43-05

Insérez successivement six boulons à tête hexagonale **43G** par-dessous dans les trous. Placez un écrou **43H** sur chaque boulon à tête hexagonale et serrez-les à la main, puis serrez-les complètement avec la clé à pipe.

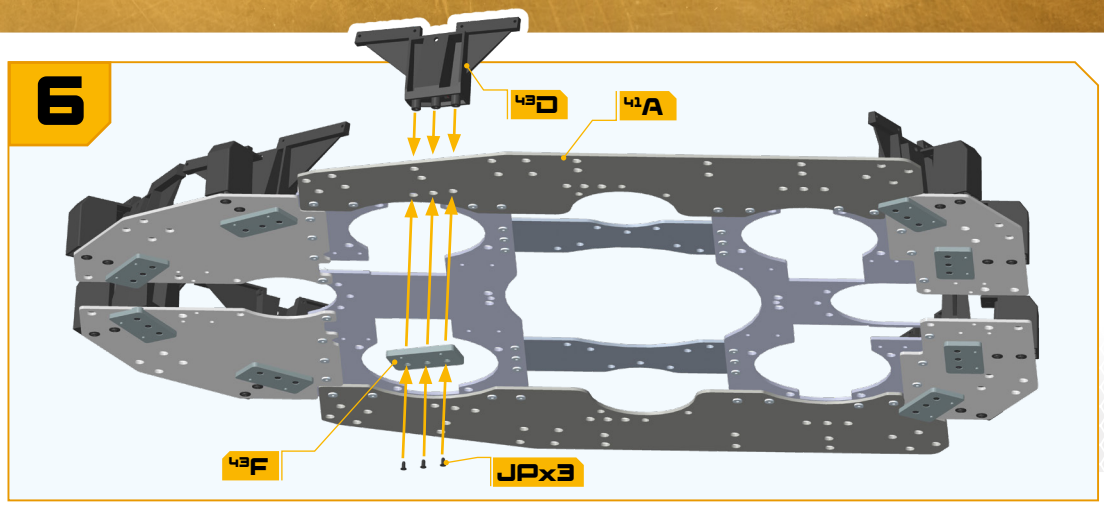

#43-06

Prenez le support de jupe (marqué E) 43D et insérez ses douilles de vissage dans trois trous de la plaque de base 41A. Placez un adaptateur de socle 43F sur les trois douilles de vissage de la pièce 43D et fixez-le à l'aide de trois vis JP.

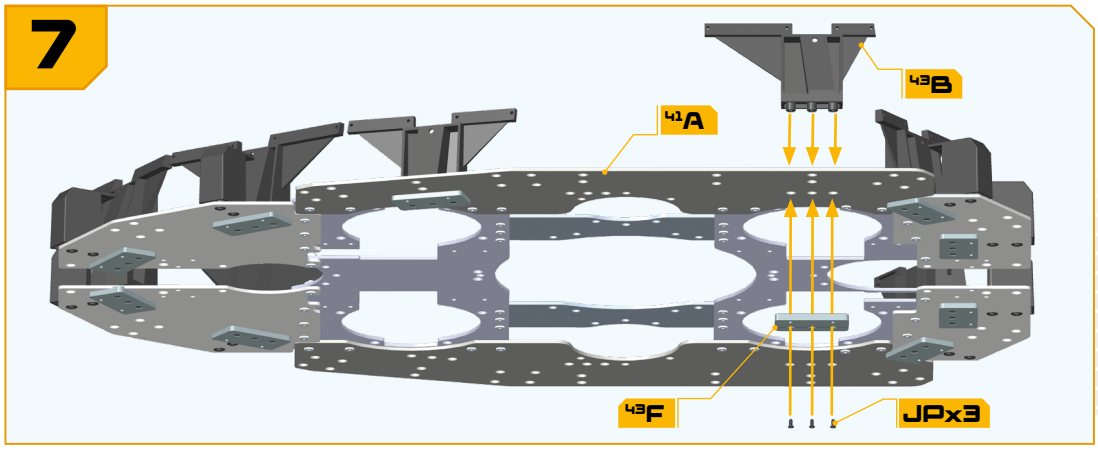

#43-07

De la même manière, installez le support de jupe (marqué C) 43B sur la plaque de base 41A. Placez un adaptateur de socle 43F au-dessous, puis fixez-le à l'aide de trois vis JP.

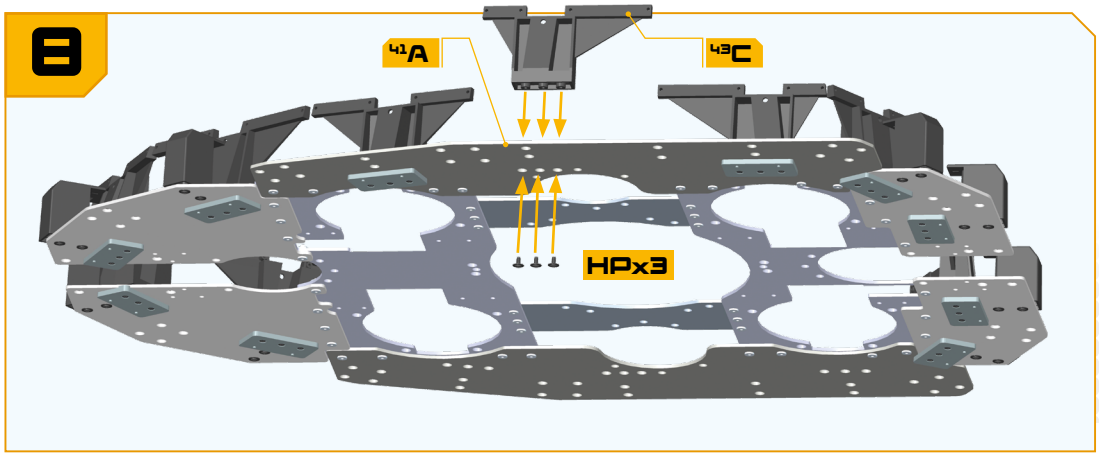

#43-08

Installez le support de jupe (marqué D) 43C sur la plaque de base 41A, entre les supports de jupe précédents, puis fixez-le à l'aide de trois vis HP. Aucun adaptateur de socle n'est utilisé dans ce cas.

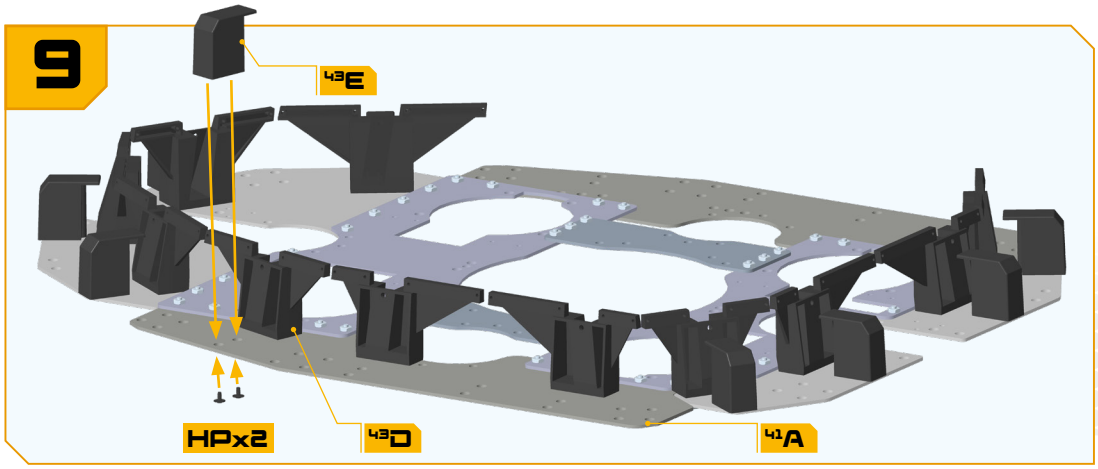

#43-09

Prenez l'un des supports de socle 43E et insérez ses douilles de vissage dans deux trous de la plaque de base 41A, à côté du support de jupe 43D. Fixez-le à l'aide de deux vis HP.

10

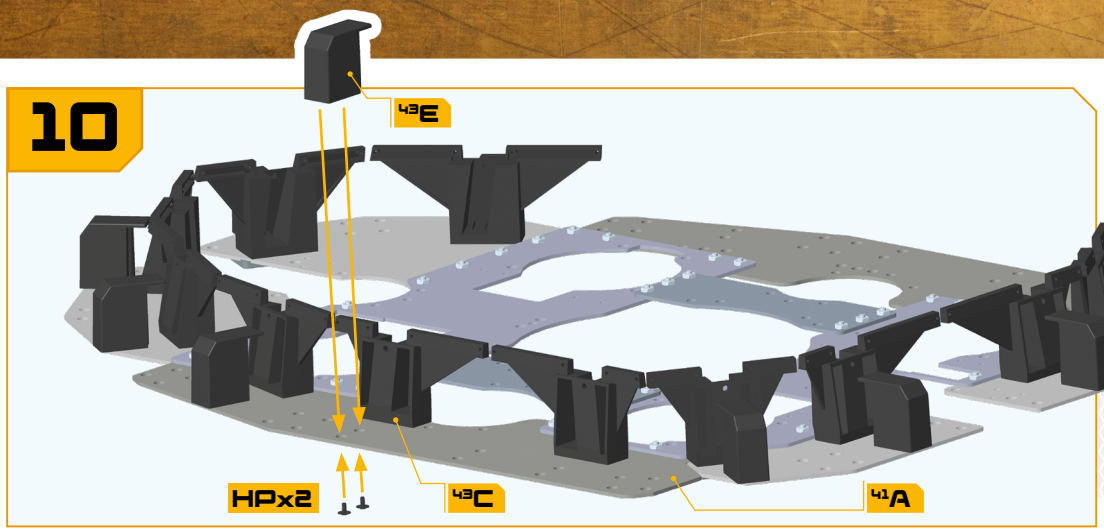

#43-10
Installez un deuxième support de socle **43E** sur la plaque de base **41A**, à côté du support de jupe **43C**. Fixez-le à l'aide de deux vis **HP**.

11

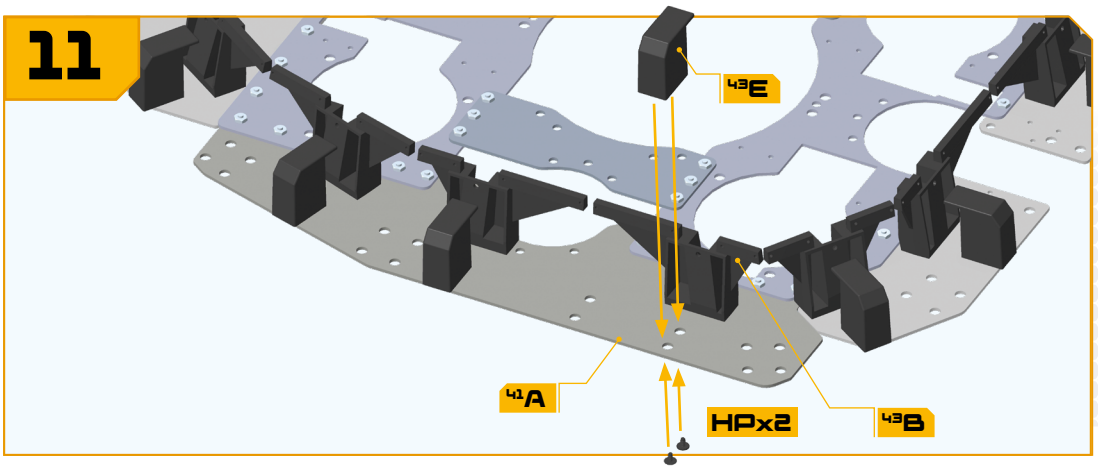

#43-11
Installez le troisième support de socle **43E** sur la plaque de base **41A**, à côté du support de jupe **43B**. Fixez-le à l'aide de deux vis **HP**.

ASSEMBLAGE TERMINÉ

#043-ASSEMBLAGE TERMINÉ
Deux plaques de liaison, trois supports de jupe et trois supports de socle ont été installés sur l'assemblage.

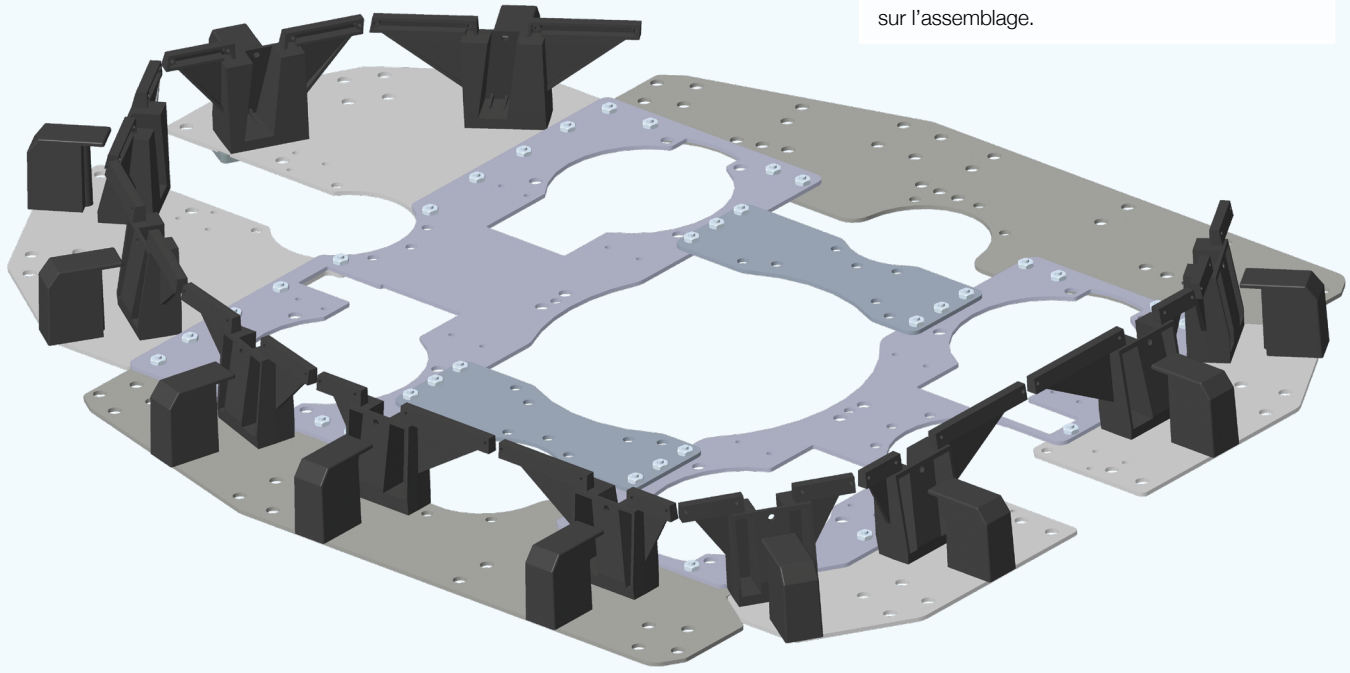

SECTION DE LA JUPE

ASSEMBLAGE DE LA PLAQUE DE BASE

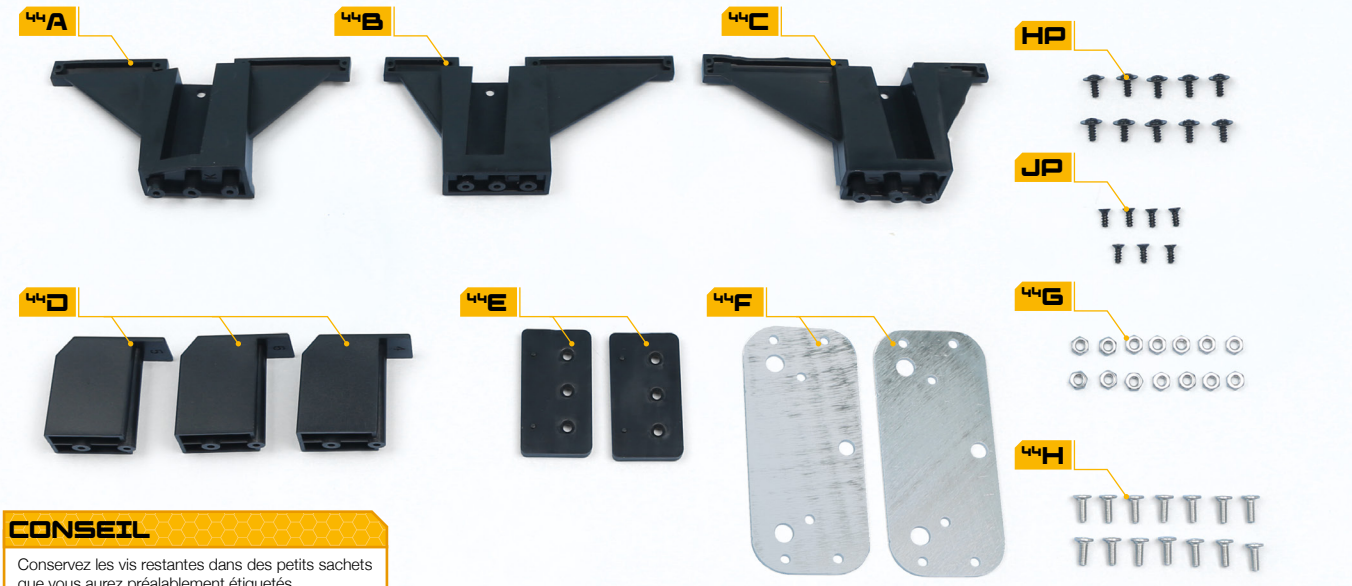

CONSEIL

Conservez les vis restantes dans des petits sachets que vous aurez préalablement étiquetés en indiquant leurs nom et dimensions.

COMPOSANTS DU NUMÉRO 44

- **44A** SUPPORT DE JUPE (MARQUÉ K)
- **44B** SUPPORT DE JUPE (MARQUÉ L)
- **44C** SUPPORT DE JUPE (MARQUÉ M)
- **44D** SUPPORT DE SOCLE (× 3)
- **44E** ADAPTATEUR DE SOCLE (× 2)
- **44F** PLAQUE DE LIAISON (× 2)
- **44G** QUATORZE ÉCROUS (2 DE RECHANGE)
- **44H** QUATORZE BOULONS À TÊTE HEXAGONALE (2 DE RECHANGE)
- **HP** 10 VIS PWB DE 2,6 X 6,0 MM (1 DE RECHANGE)
- **JP** 7 VIS KB DE 2,6 X 6,0 MM (1 DE RECHANGE)

1

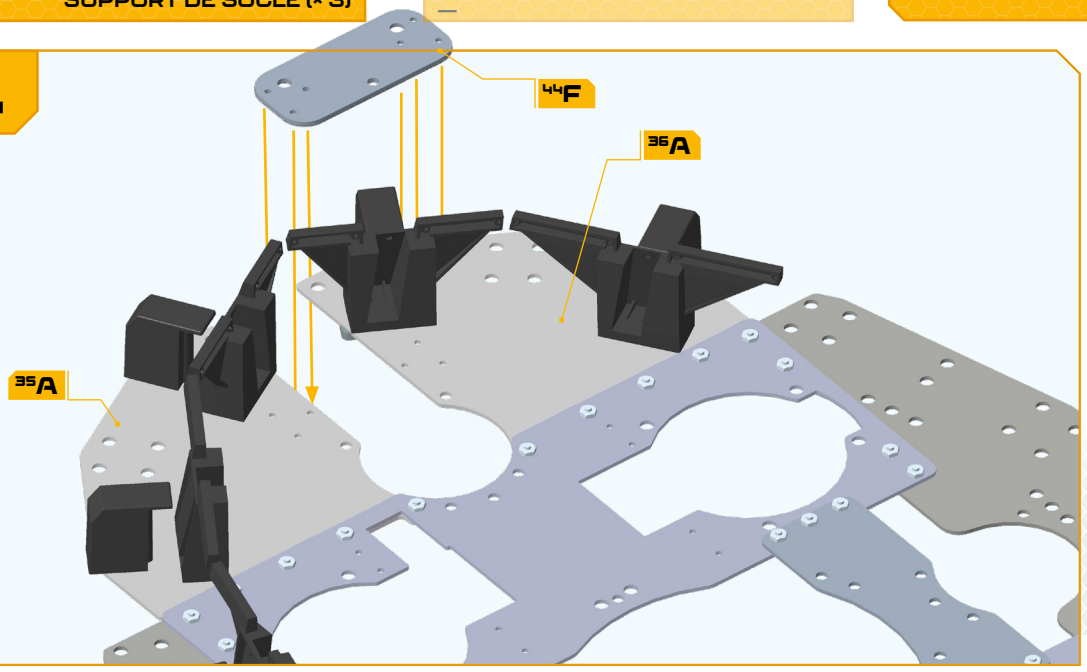

#44-01

Prenez la première plaque de liaison **44F** et placez-la en travers de l'assemblage du numéro précédent, en alignant les petits trous de vis situés aux extrémités de la pièce **44F** avec trois trous de vis de la pièce **35A** et trois de la pièce **36A**.

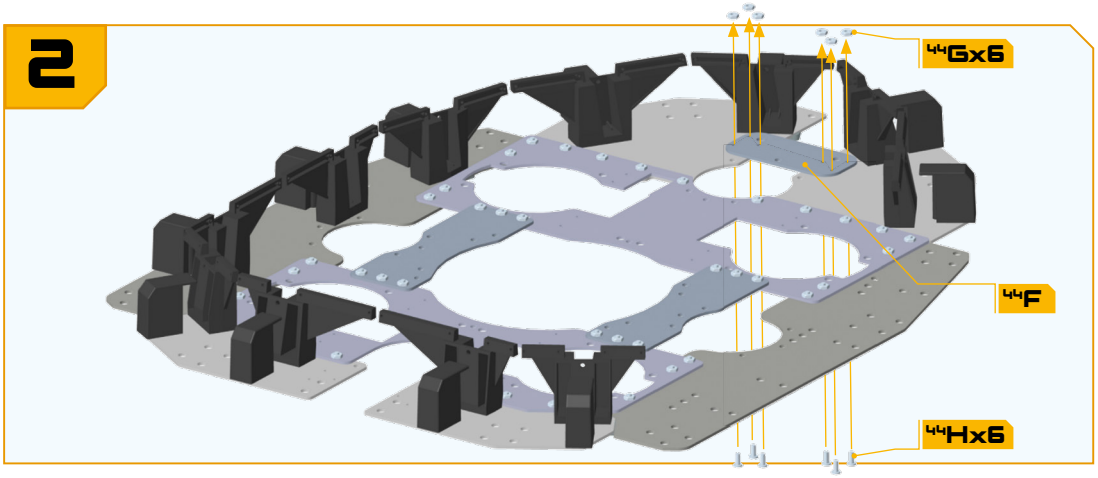

#44-02

Repérez le trou situé au centre de l'un des longs bords de la pièce **44F**. Fixez la pièce **44F** en insérant six boulons à tête hexagonale **44H** par-dessous dans les trous. Placez un écrou **44G** sur chaque boulon à tête hexagonale et serrez-les à la main, puis serrez-les complètement avec la clé à pipe.

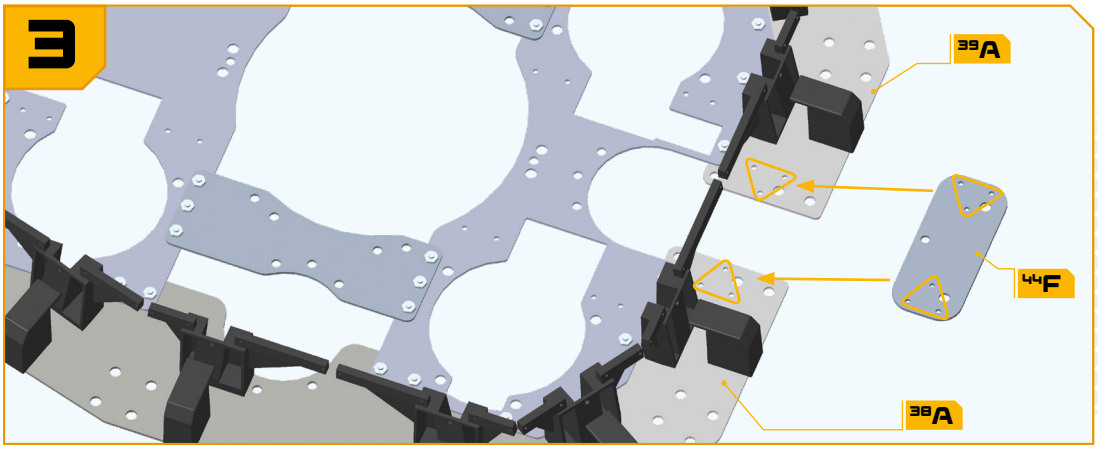

#44-03

Placez la seconde plaque de liaison **44F** sur l'assemblage principal, entre les plaques de base **38A** et **39A**, de façon que les trois trous de vis à chaque extrémité de la pièce **44F** soient alignés avec les trous de vis correspondants des pièces **38A** et **39A**, encadrés en jaune.

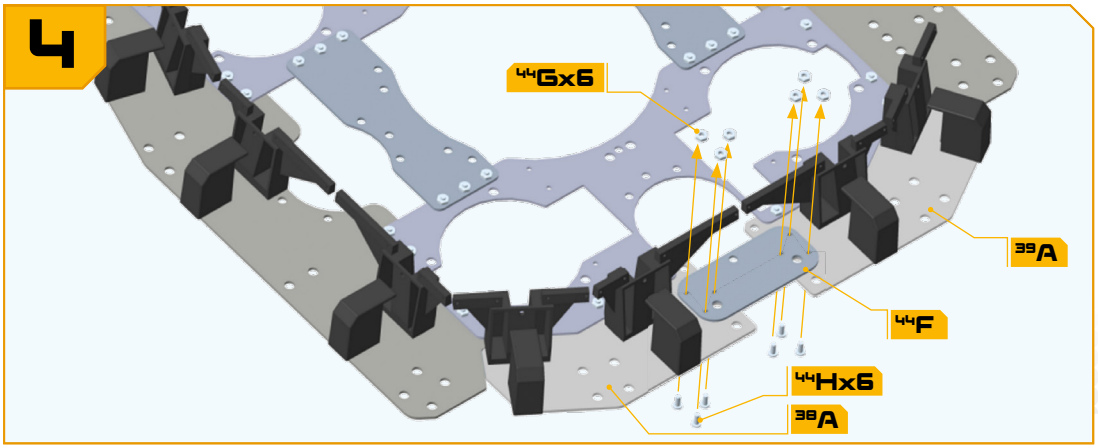

#44-04

Insérez successivement six boulons à tête hexagonale **44H** par-dessous dans les trous. Placez un écrou **44G** sur chaque boulon à tête hexagonale et serrez-les à la main, puis serrez-les complètement avec la clé à pipe.

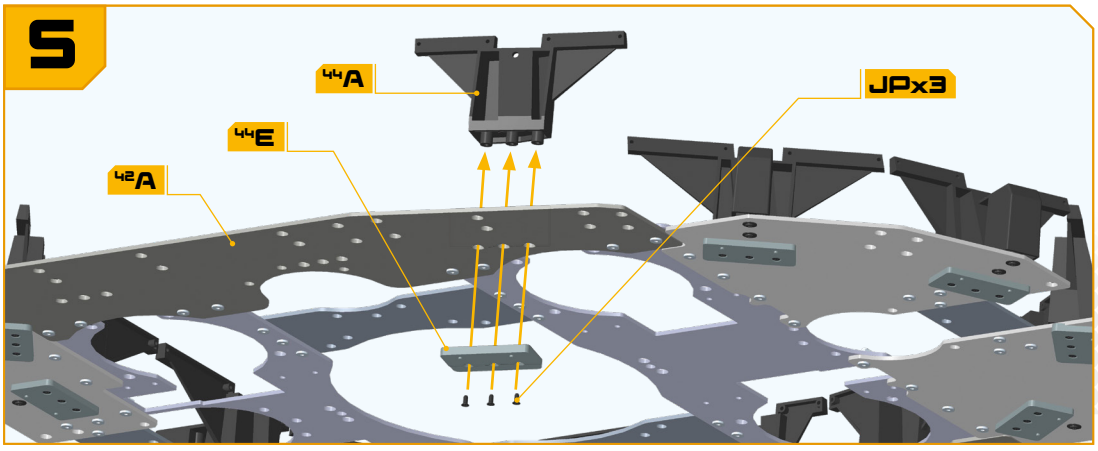

#44-05

Retournez l'assemblage afin de pouvoir accéder à la longue section de plaque de base **42A**. Prenez le support de jupe (marqué K) **44A** et insérez ses douilles de vissage dans trois trous de la plaque de base **42A**. Placez un adaptateur de socle **44E** sur les trois douilles de vissage de la pièce **44A** et fixez-le à l'aide de trois vis **JP**.

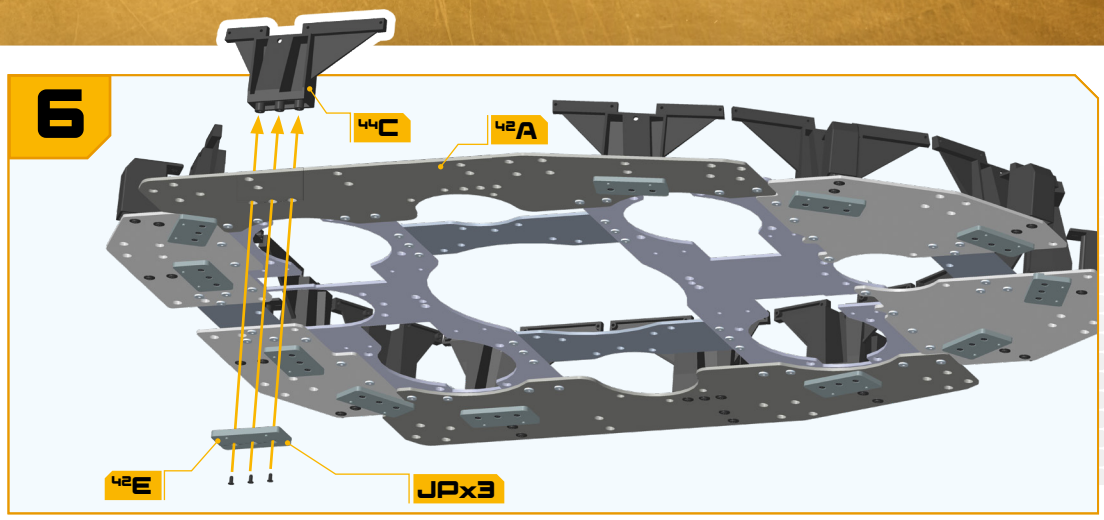

#44-06

De la même manière, installez le support de jupe (marqué M) **44C** sur la plaque de base **42A**. Placez un adaptateur de socle **44E** au-dessous, puis fixez-le à l'aide de trois vis **JP**.

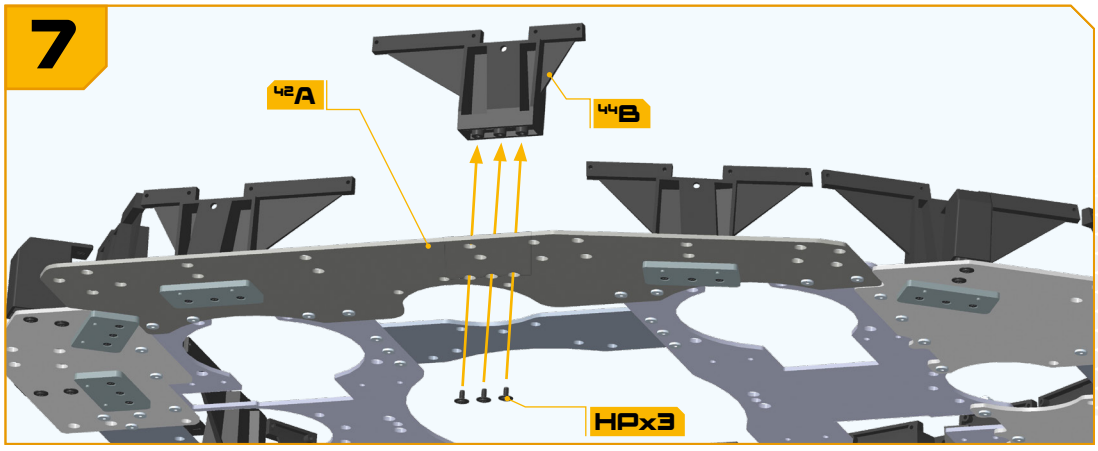

#44-07

Installez le support de jupe (marqué L) **44B**, sur la plaque de base **42A**, entre les supports de jupe précédents, puis fixez-le à l'aide de trois vis **HP**. Aucun adaptateur de socle n'est utilisé dans ce cas.

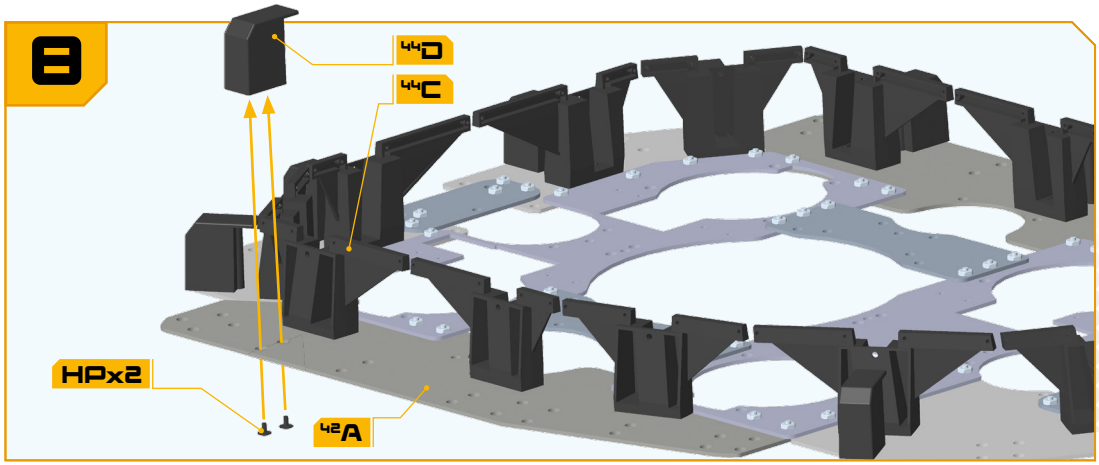

#44-08

Prenez l'un des supports de socle **44D** et insérez ses douilles de vissage dans deux trous de la plaque de base **42A**, à côté du support de jupe **44C**. Fixez-le à l'aide de deux vis **HP**.

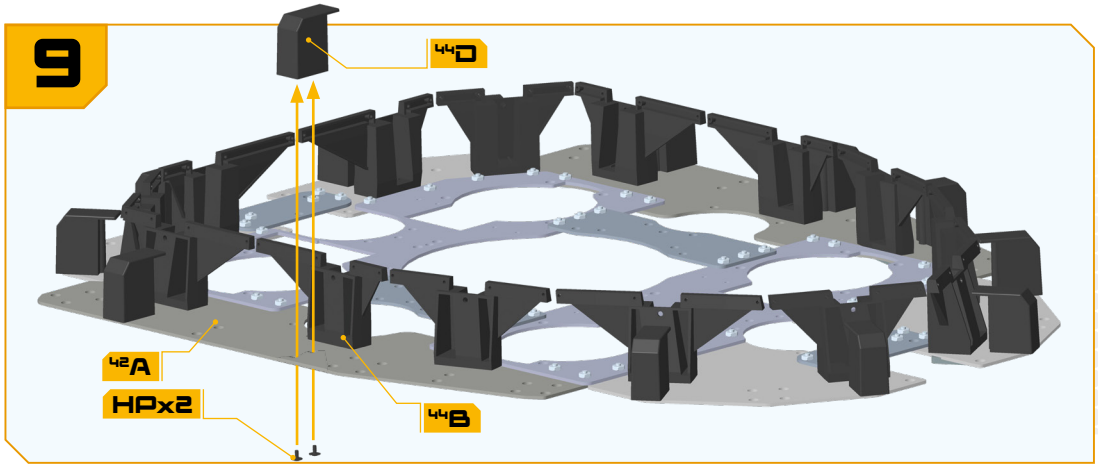

#44-09

Installez un deuxième support de socle **44D** sur la plaque de base **42A**, à côté du support de jupe **44B**. Fixez-le à l'aide de deux vis **HP**.

10

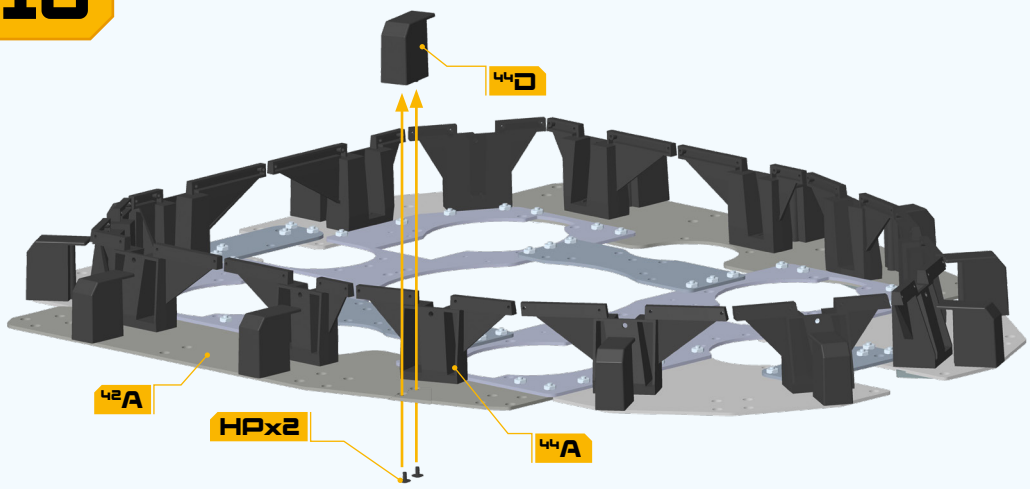

#44-10
Installez le troisième support de socle **44D** sur la plaque de base **42A**, à côté du support de jupe **44A**. Fixez-le à l'aide de deux vis **HP**.

ASSEMBLAGE TERMINÉ

#044-ASSEMBLAGE TERMINÉ
Deux plaques de liaison, trois supports de jupe et trois supports de socle ont été installés sur l'assemblage.

